KRC

DESCRIPTION

Les diffuseurs à géométrie variables de la série KRC avec ailettes orientables de 0° à 90° et régulateur en tôle perforée sont peuvent être livrés suivant différentes versions. :
KRC : avec ailettes orientables manuellement et unitairement.

KRC-S : avec ailettes orientables simultanément par un système à engrenages coniques et pouvant être équipé d'un servomoteur.

Jusqu'au Ø 315 les KRC et KRC-S peuvent être livrés en version faux-plafond sur dalle de 596x596 : **KRC FP et KRC-S FP**.

Le corps du diffuseur est en aluminium, les ailettes sont en acier.
Tous les diffuseurs de la gamme KRC sont livrés avec une peinture époxy RAL 9010

DIMENSIONS

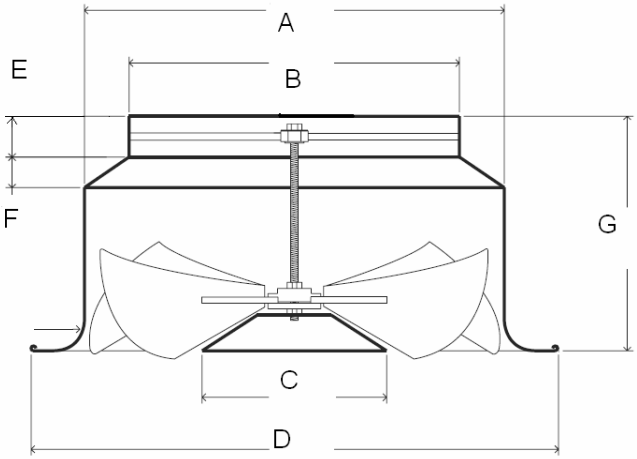

	KRC et KRC-S							
	160	**200**	**250**	**315**	**400**	**500**	**630**	**800**
ØA	198	248	298	398	465	565	665	798
ØB	158	198	248	313	398	498	628	
ØC	77	96	133	175	175	225	273	368
ØD	300	350	400	500	615	780	935	1020
E	40	40	40	40	60	60	80	
F	25	20	30	30	45	35	25	
G	155	180	205	230	270	320	390	390
R	20	30	30	30	60	80	100	100

Reproduction interdite sans autorisation. Les spécifications techniques sont données sous réserve de modification sans préavis. Photos et illustrations non contractuelles.

KLIMA RODACLIM
Zone Industrielle de Saint Mitre – 13400 AUBAGNE – France
Téléphone : 04.42.03.88.65 – Fax : 04.42.03.51.59
SAS au capital de 90 000 € - SIRET 393 204 342 00025

KRC-S

KRC-S

Les ailettes s'orientent simultanément grace à un simultanément par un système à engrenages coniques et pouvant être équipé d'un servomoteur.

Les diffuseurs KRC-S existent du diamètre 200 au diamètre 800 mm

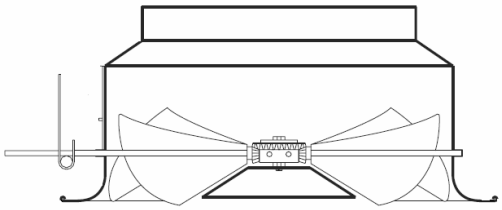

Coupe d'un KRC-S

KRC-FP et KRC S-FP

Ces diffuseurs s'inscrivent dans une dalle de faux plafond de dimensions 596 x 596 mm

Les diffuseurs KRC-FP peuvent être livrés pour les tailles 160 à 315 mm.

Les diffuseurs KRC S-FP peuvent être livrés pour les tailles 200 à 315 mm.

KRC-FP

Reproduction interdite sans autorisation. Les spécifications techniques sont données sous réserve de modification sans préavis. Photos et illustrations non contractuelles.

KLIMA RODACLIM
Zone Industrielle de Saint Mitre – 13400 AUBAGNE – France
Téléphone : 04.42.03.88.65 – Fax : 04.42.03.51.59
SAS au capital de 90 000 € - SIRET 393 204 342 00025

TABLEAU DE PRESELECTION

Taille	Vitesse soufflage Vk	m/s	2	3	4	5	6	7	8
KRC 160	Débit	m³/h	118	216	283	350	411	486	548
	Portée verticale maxi	**m**	**2,3**	**3,4**	**4,5**	**5,7**	**5,8**	**7,9**	**9,1**
	ΔP chaud ailettes à 45°	Pa	16	33	57	85	119	157	200
	ΔP froid ailettes à 67,5°	Pa	20	42	72	109	151	201	257
	Lp	**dB(A)**	**22**	**25**	**29**	**33**	**37**	**41**	**45**
KRC 200	Débit	m³/h	222	332	443	554	665	776	886
	Portée verticale maxi	**m**	**2,4**	**3,6**	**4,8**	**6**	**7,2**	**8,4**	**9,6**
	ΔP chaud ailettes à 45°	Pa	18	37	63	94	131	173	220
	ΔP froid ailettes à 67,5°	Pa	24	51	87	131	183	243	311
	Lp	**dB(A)**	**30**	**33**	**37**	**41**	**45**	**48**	**51**
KRC 250	Débit	m³/h	348	521	695	869	1043	1217	
	Portée verticale maxi	**m**	**2,5**	**3,8**	**5,1**	**6,3**	**7,6**	**8,9**	
	ΔP chaud ailettes à 45°	Pa	20	41	69	103	143	189	
	ΔP froid ailettes à 67,5°	Pa	28	60	102	153	215	285	
	Lp	**dB(A)**	**38**	**42**	**45**	**49**	**57**	**61**	
KRC 315	Débit	m³/h	554	831	1107	1384	1661	1938	
	Portée verticale maxi	**m**	**2,6**	**4**	**5,3**	**6,6**	**7,9**	**9,2**	
	ΔP chaud ailettes à 45°	Pa	21	45	75	112	156	206	
	ΔP froid ailettes à 67,5°	Pa	33	71	120	181	254	337	
	Lp	**dB(A)**	**38**	**42**	**45**	**49**	**53**	**57**	
KRC 400	Débit	m³/h	895	1343	1791	2238	2686		
	Portée verticale maxi	**m**	**2,7**	**4,1**	**5,4**	**6,8**	**8,1**		
	ΔP chaud ailettes à 45°	Pa	24	49	82	123	171		
	ΔP froid ailettes à 67,5°	Pa	40	84	143	215	301		
	Lp	**dB(A)**	**36**	**42**	**48**	**54**	**60**		
KRC 500	Débit	m³/h	1402	2103	2803	3504	4205		
	Portée verticale maxi	**m**	**2,8**	**4,1**	**5,5**	**6,9**	**8,3**		
	ΔP chaud ailettes à 45°	Pa	26	53	90	134	187		
	ΔP froid ailettes à 67,5°	Pa	47	99	167	253	354		
	Lp	**dB(A)**	**35**	**41**	**47**	**53**	**59**		
KRC 630	Débit	m³/h	2229	3344	4458	5573			
	Portée verticale maxi	**m**	**2,8**	**4,2**	**5,6**	**7**			
	ΔP chaud ailettes à 45°	Pa	28	58	98	147			
	ΔP froid ailettes à 67,5°	Pa	55	116	198	298			
	Lp	**dB(A)**	**41**	**47**	**53**	**59**			
KRC 800	Débit	m³/h	3599	5399	7198	8998			
	Portée verticale maxi	**m**	**2,8**	**4,2**	**5,6**	**7,1**			
	ΔP chaud ailettes à 45°	Pa	31	64	108	161			
	ΔP froid ailettes à 67,5°	Pa	65	138	235	354			
	Lp	**dB(A)**	**45**	**51**	**57**	**63**			

Portée du jet pour une vitesse terminale de 0,37 m/s - avec Δt +10℃

Mesures réalisées avec régulateur Lp à 1m du diffuseur sans atténuation local

Zone à ΔP élevées en mode froid

La hauteur d'utilisation est égale à la portée verticale plus 1, 80m
Pour les diffuseurs non motorisables indiquer la hauteur d'installation ainsi que les températures de soufflage en chaud et en froid.

Reproduction interdite sans autorisation. Les spécifications techniques sont données sous réserve de modification sans préavis. Photos et illustrations non contractuelles.

KLIMA RODACLIM
Zone Industrielle de Saint Mitre – 13400 AUBAGNE – France
Téléphone : 04.42.03.88.65 – Fax : 04.42.03.51.59
SAS au capital de 90 000 € - SIRET 393 204 342 00025